등급 / 범위	공차 I	공차 II	공차 III
0 ~ 4 이하	±0.1	±0.2	±0.3
4 ~ 16 이하	±0.2		
16 ~ 63 이하	±0.3	±0.3	±0.5
63 ~ 250 이하	±0.5	±0.5	±0.8
250 ~ 1000 이하	±0.8	±0.8	±1.2
1000 ~	±1.5	±1.5	±2.3
각 도			
표면거칠기			

▶ REVISION	▶ REV.	▶ SYM.	▶ DATE	▶ MOD.	▶ CHK	▶ APP

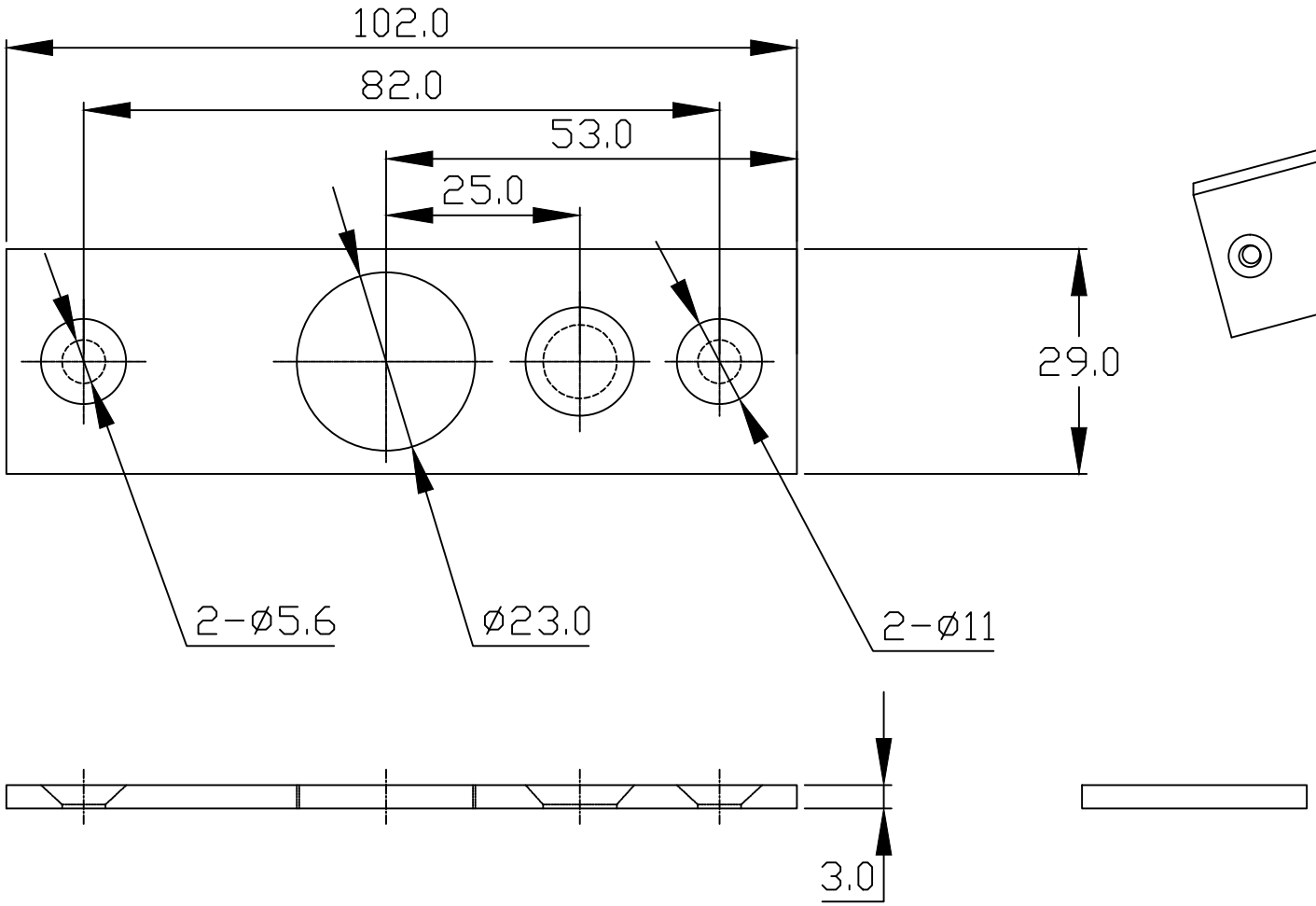

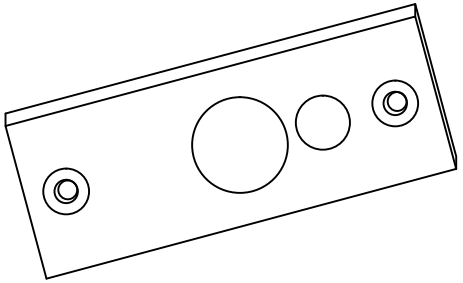

NOTE

1. -지시없는 모서리 C0.5

C	B	A	NO.	DWG. NO.	PART NAME	SPEC'	MATERIAL	Q'TY	REMARK

▶ MATERIAL			▶ MODEL	▶ Q'TY	▶ SIZE A3
▶ SURFACE			▶ PART NAME 받이판		▶ SCALE
▶ DRAWN	▶ REVIEW	▶ APPROVAL			
			▶ DWG. NO. DB-290-002		▶ SHEET
SUPERLOCK			▶ CODE		▶ REV.

MODEL NAME HAN